Mgr. Dagmar Čechová , Sklenárova 22 821 09 Bratislava

MIESTNY ÚRAD BRATISLAVA
MESTSKEJ ČASTI BRATISLAVA-NOVÉ MESTO
Junácka 1, 832 91 Bratislava
11. 07. 2016
Číslo záznamu: JT655
Číslo spisu:
Prílohy:
Vybavuje:

MASTSKÁ ČASŤ BRATISLAVA – NOVÉ MESTO

Junácka ul. Č. 1

832 91 Bratislava

Vec: žiadosť o odkúpenie pozemku č. 19227/35

Dolupodpísana Mgr. Dagmar Čechová Vás týmto žiadam o možnosť odkúpenia časti pozemku z parcelným číslo 19227/35

Odôvodnenie

Uvedený pozemok mám v dlhodobom v prenájme na základe nájomnej zmluvy č. 325/2004. Nakoľko uvedený pozemok budeme využívať pre vjazd na odstavnú plochu, ktorú ideme realizovať na základe stavebného povolenia vedeného pod č. 799/2016/UKSP/URAK-„stavba oporného múru a spevnenej časti“ na Lopenickej ulici v Bratislave na pozemkoch č.19227/33 a 19227/35 . Týmto vás žiadam odkúpenie časti pozemku č. 19227/35 o výmere plochy 81,95m2. Uvedená časť a nákres predmetnej plochy prikladáme v prílohe žiadosti

V Bratislave: 11.07.2016

Mgr. Dagmar Čechová

Príloha : 1x geodetický nákres a vymeranie časti pozemku č.19227/35

1x kopia katastrálnej mapy

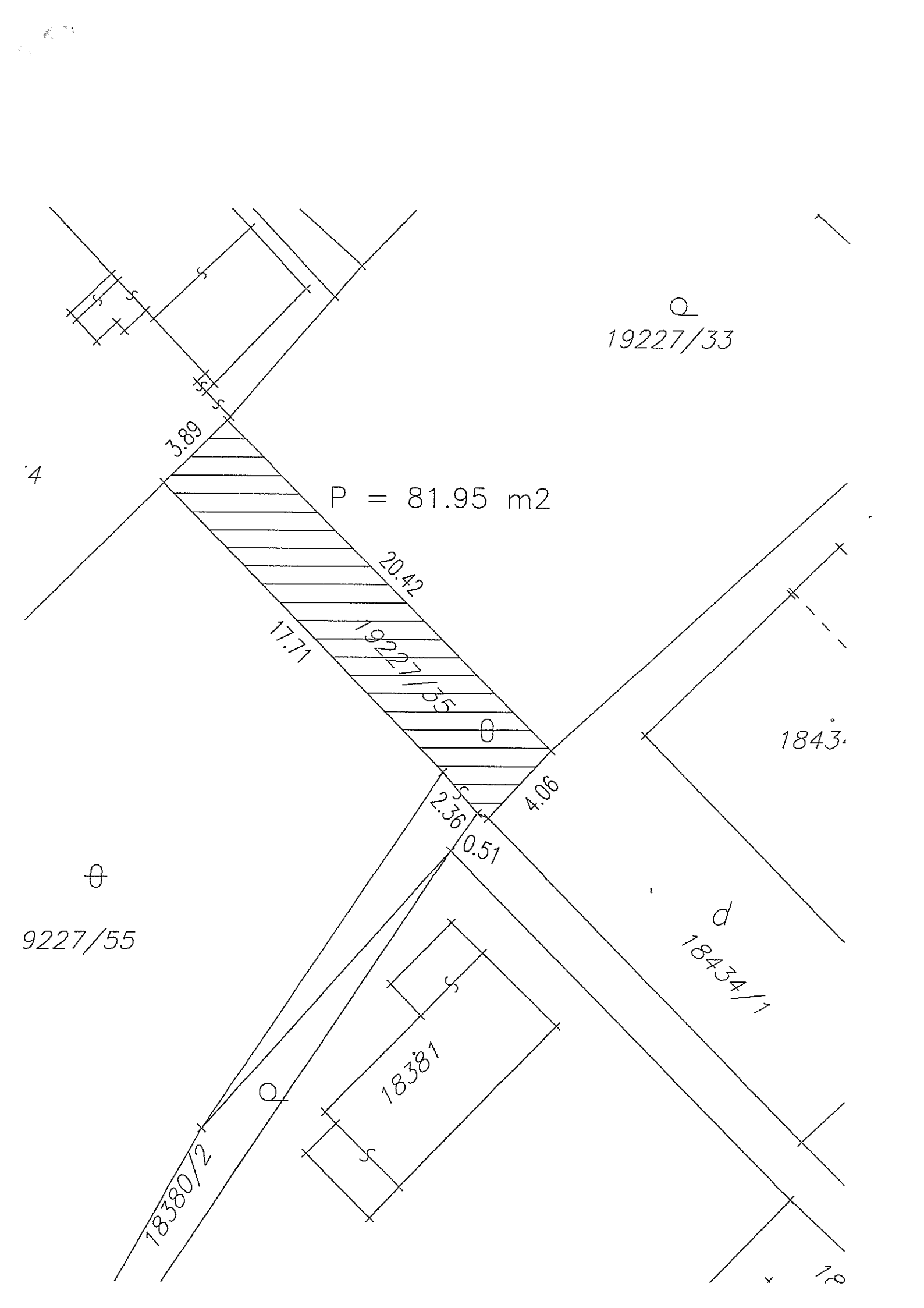
19227/33
3.89
P = 81.95 m2
20.42
17.71
19227/55
4.06
2.36
0.51
9227/55
18434/1
18381
18380/2

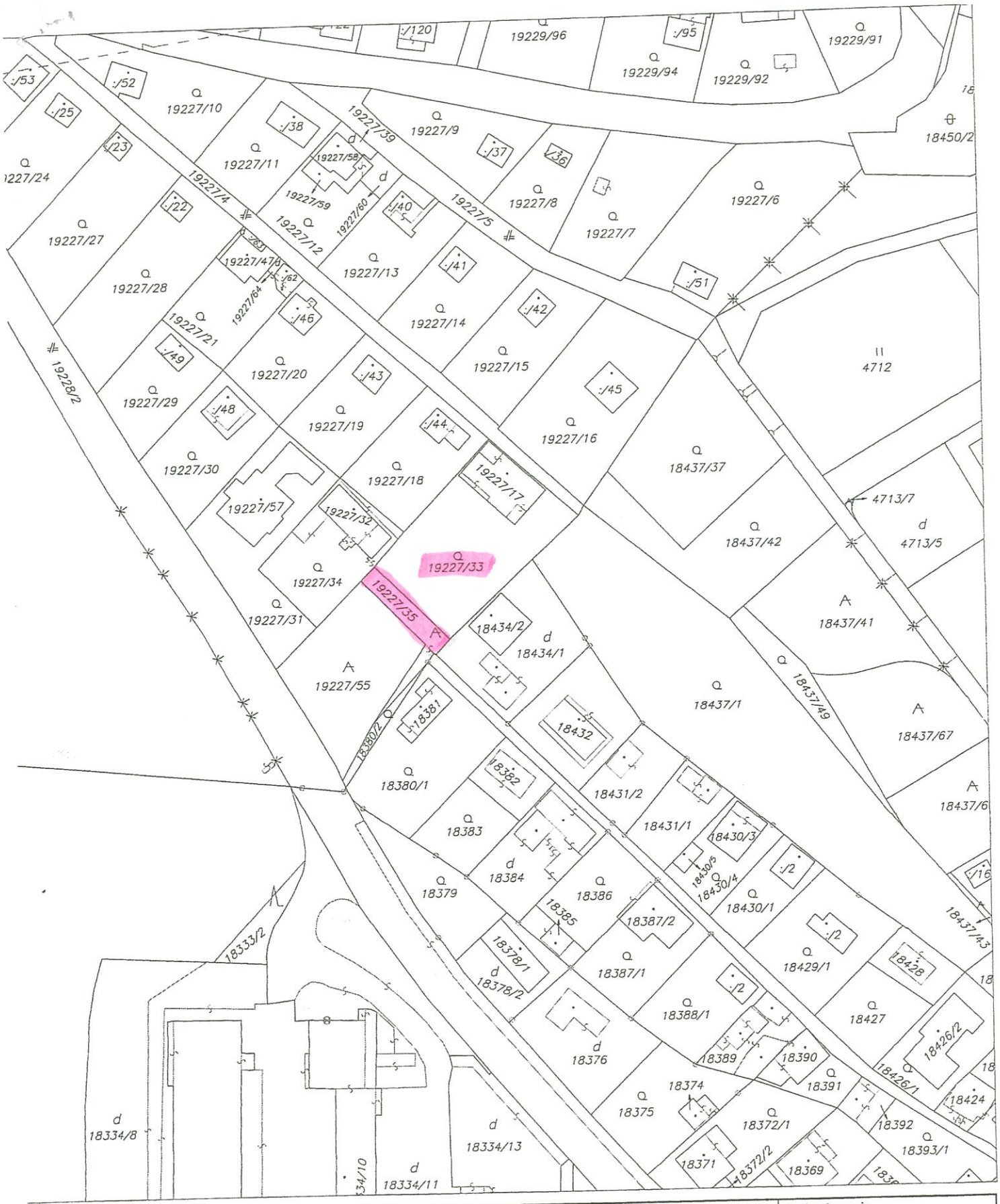

Organizácia **Katastrálny úrad** **Katastrálny úrad v Bratislave** Správa katastra **Správa katastra Bratislava**	Okres **BRATISLAVA**	Obec **BA–m.č**	Kat. územie **VINOHRADY**
	Číslo zákazky 2477/10	Mapový list č. **PEZINOK 9–8/42**	Mierka **1 : 1000** Kód **2**

KÓPIA KATASTRÁLNEJ MAPY

na parcelu: **19227/17,33**

Vyhotovil		
Dňa **30.06.2010**	Meno	Pečiatka a podpis

Úrad geodézie, kartografie a katastra Slovenskej republiky

VÝPIS Z KATASTRA NEHNUTEĽNOSTÍ

Vytvorené cez katastrálny portál

Okres: **Bratislava III**
Obec: **BA-m.č. NOVÉ MESTO**
Katastrálne územie: **Vinohrady**

Dátum vyhotovenia **09.01.2018**
Čas vyhotovenia: **13:15:44**

ČIASTOČNÝ VÝPIS Z LISTU VLASTNÍCTVA č. 3673

ČASŤ A: MAJETKOVÁ PODSTATA

PARCELY registra "C" evidované na katastrálnej mape

Parcelné číslo	*Výmera v m2*	*Druh pozemku*	*Spôsob využ. p.*	*Umiest. pozemku*	*Právny vzťah*	*Druh ch.n.*
19227/ 35	105	Ostatné plochy	37	1		

Legenda:
Spôsob využívania pozemku:
37 - Pozemok, na ktorom sú skaly, svahy, rokliny, výmole, vysoké medze s krovím alebo kamením a iné plochy, ktoré neposkytujú trvalý úžitok
Umiestnenie pozemku:
1 - Pozemok je umiestnený v zastavanom území obce
Ostatné parcely nevyžiadané

ČASŤ B: VLASTNÍCI A INÉ OPRÁVNENÉ OSOBY

Por. číslo	*Priezvisko, meno (názov), rodné priezvisko, dátum narodenia, rodné číslo (IČO) a miesto trvalého pobytu (sídlo) vlastníka*	*Spoluvlastnícky podiel*
Účastník právneho vzťahu:	**Vlastník**	
1	**Hlavné mesto SR Bratislava, Primaciálne nám. 1, Bratislava, PSČ 814 99, SR**	**1 / 1**
IČO :		
Účastník právneho vzťahu:	**Správca**	
5	**Mestská časť Bratislava Nové mesto, Junácka 1, Bratislava, PSČ 832 91, SR**	**1 / 1**
IČO :		

Tituly nadobudnutia LV:

Zámenná zmluva V-153/2004 zo dňa 5.2.2004
VLASTNIK POD 1-PROTOKOL O ZVERENI MAJETKU HL.MESTA DO SPRAVY ZO DNA 30.9.1991
VLASTNIK POD 1-PROTOKOL O ZVERENI MAJETKU HL.MESTA DO SPRAVY ZO DNA 15.12.1993
ZIADOST 200/94/MAJ.
VLASTNIK POD 1-PROTOKOL O ZVERENI MAJETKU HL.MESTA DO SPRAVY ZO DNA 30.10.1991
ZAMENNA ZMLUVA V-3977/95 ZO DNA 3.8.1995
ZIADOST O ZAPIS C.204/96 ZO DNA 31.5.1996
ZIADOST O ZAPIS C.487/96 ZO DNA 18.12.1996
ZAMENNA ZMLUVA V-791/97 ZO DNA 19.3.1997
Rozhodnutie č.III-3067/97 zo dňa 19.3.1997
ZIADOST O ZAPIS C.154/97 ZO DNA 7.5.1997
Žiadosť o zápis č.187/97 zo dňa 18.6.1997
Žiadosť zo dňa 3.6.1997
Žiadosť č.11/98 zo dňa 12.1.1998
Žiadosť 412/98 zo dňa 5.11.1998
Žiadosť 414/98 zo dňa 10.11.1998
Žiadosť č:5/1999 zo dňa 7.1.1999
Žiadosť, Protokol zo dňa 10.7.1998
Žiadosť zo dňa 4.3.1999
Žiadosť č.108/99 zo dňa 8.4.1999
Žiadosť zn: 287/99 zo dňa 15.7.1999
Zverovací protokol č.118404819900 zo dňa 14.9.1999
Žiadosť č.297/99 zo dňa 25.10.1999
Žiadosť zn:133/2000 zo dňa 6.4.2000
Rozhodnutie č.III-62/2000 zo dňa 16.5.2000

Žiadosť č.369/2000 zo dňa 23.10.2000
Žiadosť č:321/2000 zo dňa 8.9.2000
Žiadosť č:PaSM-272/2001 zo dňa 27.8.2001
Zámenná zmluva V-3077/01 zo dňa 28.11.2001
Žiadosť č:PaSM-82/2002 zo dňa 4.4.2002
Zverovací protokol č.11 88 0889 02 00 zo dňa 14.6.2002
Žiadosť o zápis, č.: 7/2001 zo dňa 16.1.2001
Zámenná zmluva V-1070/2003 zo dňa 17.2.2004
Rozhodnutie č.X-26/04-Sp. zo dňa 15.3.2004
Rozhodnutie č.X-78/05 zo dňa 20.6.2005
Protokol o zverení správy č.118804780400 zo dňa 26.7.2004
Protokol o zverení správy č.118814930200 zo dňa 16.12.2004
Protokol o zverení správy č.118802190400 zo dňa 31.5.2004
Protokol o zverení správy č.118811680100 zo dňa 30.1.2002
Protokol o zverení správy č.118800590500 zo dňa 11.3.2005
Protokol o zverení správy č.118800600500 zo dňa 11.3.2005
Žiadosť o zápis č. MAGS SNM 53319/08-1/333740 zo dňa 11.11.2008
Žiadosť o zápis č. MAGS SNM 53316/08-1/333734 zo dňa 11.11.2008
Žiadosť o zápis MAGS SNM 42522/09-1/247277 zo dňa 18.05.2009
Protokol o zverení správy č.118803160900 zo dňa 22.7.2009,Z-7422/09

ČASŤ C: ŤARCHY

Por.č.:

Vecné bremeno - právo prechodu cez p.č.18170/4,8,9 v prospech vlastníkov p.č.18173, 18174/1-6,8-10 o šírke 3m - 575/98
Vecné bremeno - právo prechodu,prejazdu a uloženia inžinierskych sietí na p.č.18170/8 v prospech RNDr.Tatiany Judovej [*12.10.1956] podľa V-2384/2001 zo dňa 19.3.2003
Vecné bremeno - právo prechodu a prejazdu v prospech Zuzany Smiščíkovej [*03.12.1968] cez pozemok p.č.19018/2 v rozsahu vyznačenom v GP č.29/2003 podľa V-1825/2003 zo dňa 29.1.2004
Vecné bremeno: Právo prechodu cez pozemok p.č. 7168 v rozsahu vyznačenom v geom.pláne č.: 581/04 v prospech Jozefa Matejku [* 11.4.1960] , Kataríny Matejkovej [* 5.2.1968] a Richarda Matejku [* 14.3.1969] podľa V - 2210/04 zo dňa 2.9.2004.
Vecné bremeno podľa § 22 a nasl.Zákona č.79/1957 Zb. o výrobe, rozvode a spotrebe elektriny v spojení s § 69 ods.10 zákona č.656/2004 Z.z. o energetike a o zmene niektorých zákonov v prospech ZSE Distribúcia, a.s., IČO: 36361518, Bratislava, podľa GP č.170/2011(č.o. 2377/11) na pozemkoch registra C KN parc.č.18638/2, 18639, 19227/2 a 19227/3, týkajúce sa elektroenergetického zariadenia: 2x110 kV vedenie č.8834 na trase Rz PPC-Rz Lamač a č.8753 na trase PPC-Rz Pionierska, Z-21373/11
Vecné bremeno podľa § 22 a nasl. zákona č. 79/1957 Zb. o výrobe, rozvode a spotrebe elektriny (elektrizačný zákon) v spojení s § 69 ods. 10 zákona č. 656/2004 Z.z. o energetike a o zmene niektorých zákonov v prospech spoločnosti ZSE Distribúcia, a.s. (IČO 36361518) podľa GP č. 35 735 325 - 165/2011, č. over. 2378/11, na pozemkoch registra 'C' parc.č. 19227/4, 19227/5, 19229/87, 19229/111, 19229/142, 19292, 19299, 19306 týkajúce sa elektroenergetického zariadenia: 2x110 kV vedenie č. 8208 na trase Rz Pionierska - Rz Lamač a č. 8834 na trase PPC - Rz Lamač, Z-20301/11

1 Právo vstupu, prechodu a prejazdu cez pozemky - parc.č. 6524/4, 6520/23, vo vlastníctve povinného RAMAKOM, s.r.o., Júnova 6, Bratislava, IČO: 35833459, v prospech vlastníka priľahlého pozemku ako oprávneného z vecného bremena a to: pozemku parc.č.6520/9, 6521/3, podľa V-5150/06 zo dňa 28.04.06
1 Vecné bremeno - právo zriadenia a uloženia káblového elektrického vedenia a užívania, prevádzkovania, opravy a odstránenia káblového elektrického vedenia na pozemkoch registra C KN parc. č. 18342/11, 18342/113 v katastrálnom území Vinohrady v rozsahu geometrického plánu č. 411-1/2014 úradne overeného pod č. 2795/14, - právo vstupu osôb a vjazdu vozidiel z dôvodu užívania, prevádzky, údržby, opráv a rekonštrukcie káblového elektrického vedenia v rozsahu pozemkov registra C KN parc. č. 18342/11, 18342/113 v katastrálnom území Vinohrady v celosti, v prospech: Západoslovenská disribučná, a.s., IČO: 36361518, podľa V-27490/15 zo dňa 27.10.2015
1 Vecné bremeno - oprávnenie zriadovať a prevádzkovať verejné siete a stavať ich vedenia na cudzej nehnuteľnosti v prospech Orange Slovensko, a.s., IČO: 35697270 a to na pozemky registra C KN parc. č. 5435/73, 5435/3, 5750/38, 5652/6, 5652/1, 5803/1, 5803/14, 5930/1, 5930/25, 5930/24, 5930/23, 5930/22, 5930/27, 5930/21, 5930/20, 5930/19, 5930/18, 5701/14, podľa § 66 ods.1 písm.a) zákona č. 351/2011 Z.z. o elektronických komunikáciách, Z-13076/16

Iné údaje:

P.č.12142/12 zmenšená o 1 m2 (včlenený do p.č.21229/72 podľa GP č.31321704/221-117/98)
P.č.18177/2 zmenšená o 41 m2 (zlúčené do p.č.18168/16) podľa GP 31320902-04-168/96
Nájom pozemku p.č.6731/3 pre nájomcu: Ing.Varga Jozef a Marta r.Benková na dobu neurčitú podľa nájomnej zmluvy č.258/99 zo dňa 26.7.1999
GP 32/2007, (E3904)
Rozhodnutie Správy katastra pre hlavné mesto Slovenskej republiky Bratislavu č. X-1036/08 zo dňa 25.09.2008 (parc.č. 19351/2)
GP č. 35/2009, V-5917/10

GP č.93/2007, úrad.over.3034/07
GP č.93/2007, úrad.over.3034/07
GP č.93/2007, úrad.over.3034/07
GP č.93/2007, úrad.over.3034/07
GP č.93/2007, úrad.over.3034/07
Rozhodnutie o oprave chyby X-257/16 zo dňa 04.01.2017 (C p.č. 19227/35,19227/55)

1 GP č.39/2005
1 GP č. 50/06
1 Zápis GP č. 144/2006 - zpmz 3619 E na odd.pozemkov k V-12793/2007
1 Rozhodnutie č.PÚ-08/576-21/4788/SUL zo dňa 30.6.2008, Z-12709/08
1 GP č. 2972/2008
1 GP č. 2890/2008
1 GP č. 138/2008
1 Zápis GP č. 05092012 (nové parc. č. 6005/112,113), Z-9250/12.
1 GP č. 06/2012 (č.overenia 1505/12), V-4143/14
1 GP č. 42/2014 (č.overeia 1145/2014)

Poznámka:
Bez zápisu.

Vysvetlenie: údaje v ČASTI C:ŤARCHY bez uvedenia parcelného čísla alebo poradového čísla vlastníka alebo inej oprávnenej osoby sa týkajú všetkých nehnuteľností a všetkých vlastníkov a iných oprávnených osôb na liste vlastníctva.

Úrad geodézie, kartografie a katastra Slovenskej republiky

VÝPIS Z KATASTRA NEHNUTEĽNOSTÍ

Vytvorené cez katastrálny portál

Okres: **Bratislava III**
Obec: **BA-m.č. NOVÉ MESTO**
Katastrálne územie: **Vinohrady**

Dátum vyhotovenia **09.01.2018**
Čas vyhotovenia: **13:54:08**

VÝPIS Z LISTU VLASTNÍCTVA č. 1673

ČASŤ A: MAJETKOVÁ PODSTATA

PARCELY registra "C" evidované na katastrálnej mape

Parcelné číslo	*Výmera v m2*	*Druh pozemku*	*Spôsob využ. p.*	*Umiest. pozemku*	*Právny vzťah*	*Druh ch.n.*
19227/ 17	135	Zastavané plochy a nádvoria	15	1		
Právny vzťah k stavbe evidovanej na pozemku 19227/ 17 je evidovaný na liste vlastníctva číslo 324.						
19227/ 33	623	Záhrady	4	1		

Legenda:
Spôsob využívania pozemku:
15 - Pozemok, na ktorom je postavená bytová budova označená súpisným číslom
4 - Pozemok prevažne v zastavanom území obce alebo v záhradkárskej osade, na ktorom sa pestuje zelenina, ovocie, okrasná nízka a vysoká zeleň a iné poľnohospodárske plodiny
Umiestnenie pozemku:
1 - Pozemok je umiestnený v zastavanom území obce

Stavby

Súpisné číslo	*na parcele číslo*	*Druh stavby*	*Popis stavby*	*Druh ch.n.*	*Umiest. stavby*
1244	19227/ 17	10	rod.dom		1

Legenda:
Druh stavby:
10 - Rodinný dom
Kód umiestnenia stavby:
1 - Stavba postavaná na zemskom povrchu

ČASŤ B: VLASTNÍCI A INÉ OPRÁVNENÉ OSOBY

Por. číslo	*Priezvisko, meno (názov), rodné priezvisko, dátum narodenia, rodné číslo (IČO) a miesto trvalého pobytu (sídlo) vlastníka*	*Spoluvlastnícky podiel*
Účastník právneho vzťahu:	**Vlastník**	
1	**Čechová Dagmar r.Maiová, B-Sklenárova 22**	1 / 1
Dátum narodenia :	30.11.1963	
Titul nadobudnutia	Dar V-982/98 zo dňa 4.3.1998	

ČASŤ C: ŤARCHY

Por.č.:

Vecné bremeno - Právo doživotného užívania v prospech Wernera Maia [*10.02.1935] a Oľgy Maiovej [*15.01.1936] podľa V-982/98 zo dňa 4.3.1998

Iné údaje:

1 Potvrdenie č. ÚKaSP-2007-09/1913-EKT zo dňa 21.12.2009.
1 Zápis GP č.69/2007 zo dňa 17.10.2007,Z-296/10.

Poznámka:
Bez zápisu.

VÝKAZ VÝMER

Doterajší stav						Zmeny					Nový stav				
Číslo			Výmera		Druh pozemku	Diel	k parcele číslo	m^2	od parcely číslo	m^2	Číslo parcely	Výmera		Druh pozemku	Vlastník, (iná opráv. osoba) adresa, (sídlo)
PK vložky	parcely											ha	m^2	kód	
LV	PK	KN	ha	m^2											
Stav právny je totožný s registrom C KN															
3673		19227/35		105	ost.pl.						19227/35		76	ost.pl. 37	Doterajší
											19227/80		6	ost.pl. 37	detto
											19227/81		23	ost.pl. 37	detto
Spolu:				105									105		

Legenda: kód spôsobu využívania 37 Pozemok, na ktorom sú skaly, svahy, rokliny, výmole, vysoké medze s krovím alebo kamením a iné plochy, ktoré neposkytujú trvalý úžitok

Okresný úrad Bratislava katastrálny odbor 12

Spoplatnené v zmysle zákona č. 145/1995 Z.z.

Geometrický plán je podkladom na právne úkony, keď údaje doterajšieho stavu výkazu výmer sú zhodné s údajmi platných výpisov z katastra nehnuteľností

Vyhotoviteľ
GEOMETRES s.r.o.
geodetické práce
Znievska 30
851 06 Bratislava
0903 470 320, andrej.gata@gmail.com
IČO:47 849 746

Kraj	Okres	Obec
Bratislavský	Bratislava III	BA–m.č. NOVÉ MESTO
Kat. územie: VINOHRADY	Číslo plánu: 26102016	Mapový list č: Pezinok 9–8/42

GEOMETRICKÝ PLÁN

na oddelenie pozemkov p.č. 19227/80 a 19227/81

Vyhotovil		Autorizačne overil		Úradne overil Meno: Ing. Monika Vlčková	
Dňa: 31.10.2016	Meno: Ing. Andrej Gáta	Dňa: 31.10.2016	Meno: Ing. Andrej Gáta	Dňa: 15. FEB. 2017	Číslo: 140/2017
Nové hranice boli v prírode označené: drev. kolíkmi		Náležitostami a presnosťou zodpovedá predpisom		Overené podľa § 9 zákona NR SR č. 215/1995 Z.z. o geodézii a kartografii	
Záznam podrobného merania (meračský náčrt) č.: 5818					
Súradnice bodov označených číslami a ostatné meračské údaje sú uložené vo všeobecnej dokumentácii		Pečiatka a podpis		Pečiatka a podpis	

Ing. Andrej Gáta 683 autorizovaný geodet a kartograf podľa § 6 zákona NR SR č. 215/1995 Z.z.

Okresný úrad Bratislava katastrálny odbor 8

t.č. 6.50 – 1997

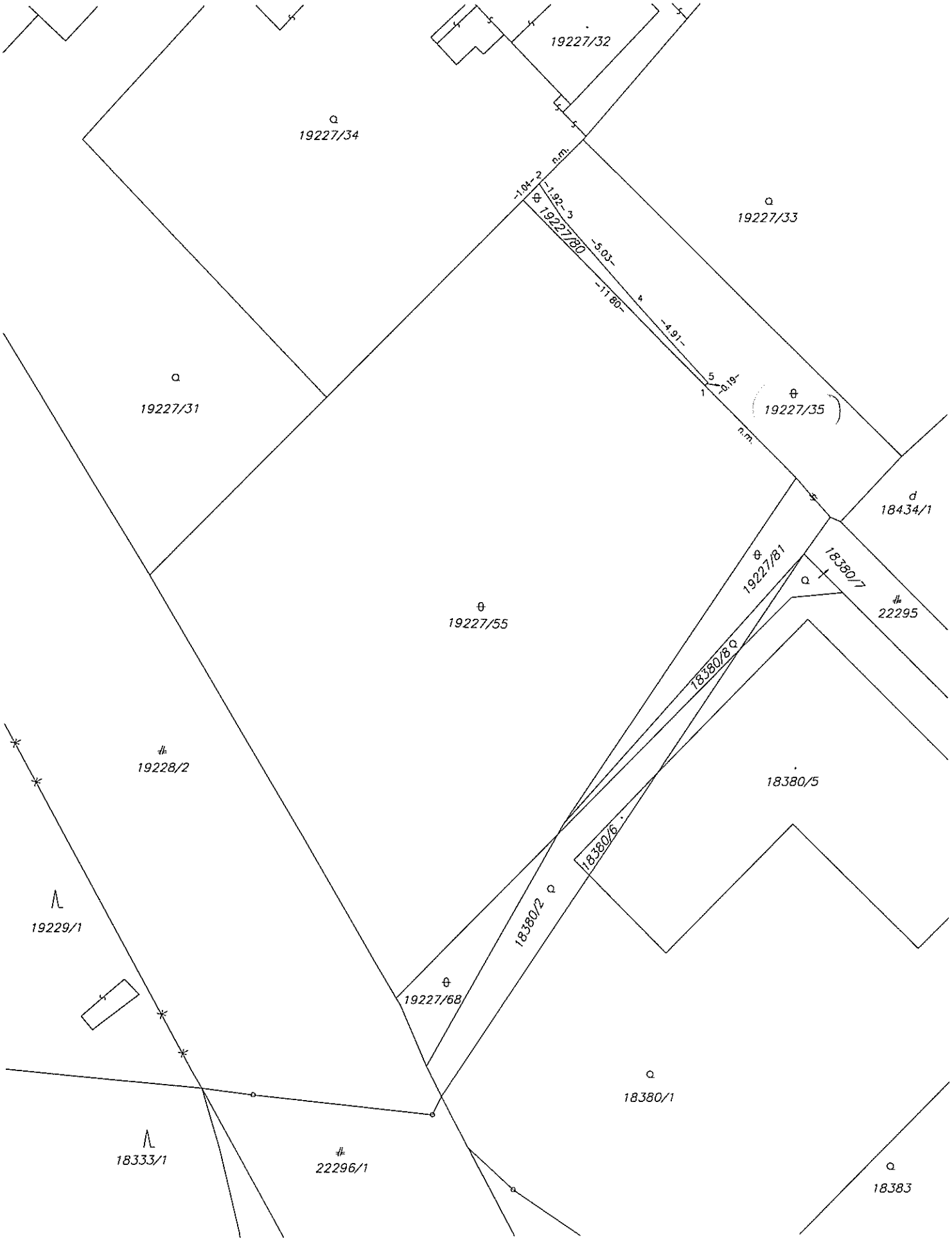
19227/32
19227/34
19227/33
19227/31
19227/35
19227/80
n.m.
-1.04-
-1.92-
-5.03-
-11.80-
-4.91-
-0.19-
18434/1
19227/81
18380/7
22295
19227/55
18380/8
19228/2
18380/5
18380/6
18380/2
19229/1
19227/68
18380/1
18333/1
22296/1
18383

MESTSKÁ ČASŤ BRATISLAVA-NOVÉ MESTO

Junácka ul. č. 1, 832 91 Bratislava 3

799/2016/UKSP/URAK-16 Bratislava 12.02.2016

03. 06. 2016
13.06.2016

ROZHODNUTIE

Mestská časť Bratislava - Nové Mesto, ako stavebný úrad príslušný podľa § 117 ods. 1 zákona č. 50/1976 Zb. o územnom plánovaní a stavebnom poriadku v znení neskorších predpisov (ďalej len „stavebný zákon") v spojitosti s § 7b zákona č. 377/1990 Zb. o hlavnom meste Slovenskej republiky Bratislave v znení neskorších predpisov (ďalej len „stavebný úrad") na základe uskutočneného stavebného konania rozhodla takto:
podľa § 46 zákona č. 71/1967 Zb. o správnom konaní v znení neskorších predpisov (ďalej len „správny poriadok") a § 39a a § 66 stavebného zákona

povoľuje

stavbu „Oporný múr a spevnená plocha" (ďalej len „stavba") na Lopenickej ulici v Bratislave, na pozemkoch parc. č. 19227/33 a 19227/35 v katastrálnom území Vinohrady, stavebníčke Mgr. Dagmar Čechovej, bytom Sklenárova 22, 821 09 Bratislava.

Predmetom povolenia je sústava oporných múrov, ktoré sa umiestňujú v svahovitom teréne, so základovou konštrukciou zo základových pásov. Oporný múr sa bude nachádzať na pozemku parc. č. 19227/55 a na juhozápadnej časti pozemku parc. č. 19227/35. Ďalej bude vybudovaná spevnená plocha určená na parkovanie .

Podmienky pre umiestnenie stavby:

1. Stavba bude uskutočnená podľa projektovej dokumentácie vypracovanej Ing. arch. Petrom Školekom v termíne 11/2015, ktorá je overená stavebným úradom v stavebnom konaní a je súčasťou tohto povolenia. Prípadné zmeny nesmú byť urobené bez predchádzajúceho povolenia stavebného úradu.
2. Stavba bude umiestnená na pozemkoch parc. č. 19227/33a 19227/35 v katastrálnom území Vinohrady v týchto najmenších odstupových vzdialenostiach od pozemkov:
   parc. č. 19227/34 4,3 m
   parc. č. 18434 9,20 m.
3. maximálna výška nadzemnej časti oporných múrov bude 6,10 m

Podmienky pre uskutočnenie stavby:

1. Stavba bude uskutočnená podľa projektovej dokumentácie vypracovanej Ing. arch. Petrom Školekom v termíne 11/2015, ktorá je overená stavebným úradom v stavebnom konaní a je súčasťou tohto povolenia. Prípadné zmeny nesmú byť urobené bez predchádzajúceho povolenia stavebného úradu. Pri uskutočňovaní stavby je nutné dodržiavať predpisy týkajúce sa bezpečnosti práce a technických zariadení a dbať na ochranu zdravia a osôb na stavenisku.
2. Lehota na dokončenie stavby je 24 mesiacov odo dňa začatia stavby. V prípade, že stavebník nie je schopný v tejto lehote stavbu dokončiť, má o predĺženie termínu doby

výstavby požiadať pred jeho uplynutím. So stavebnými prácami možno začať až po právoplatnosti tohto rozhodnutia.

3. Stavba bude uskutočňovaná svojpomocne, pričom odborné vedenie zabezpeči stavebný dozor Ing. Ján Kuril.
4. Stavebník je povinný mať na stavbe schválenú a overenú projektovú dokumentáciu a viesť o stavebných prácach denník.
5. Stavebník je povinný podľa § 66 ods. 2 stavebného zákona oznámiť stavebnému úradu začatie stavby.
6. Na uskutočnenie stavby možno použiť iba stavebný výrobok, ktorý je podľa osobitných predpisov vhodný na použitie v stavbe na zamýšľaný účel podľa § 43f stavebného zákona.
7. Počas realizácie stavby nezaťažovať nad prípustnú mieru užívanie nehnuteľností na susedných pozemkoch.
8. Stavebník je zodpovedný za to, že pred začatím prác bude vytýčená poloha jestvujúcich podzemných vedení a zariadení inžinierskych sietí a ich ochranné pásma, ak sa dotkne stavba alebo jej technické zariadenia, a poloha takýchto sietí počas činnosti na stavbe bude rešpektovaná.
9. Stavebník je povinný stavbu označiť štítkom na viditeľnom mieste s týmito údajmi:
   - označenie stavby, označenie stavebníka, kto a kedy stavbu povolil, termín ukončenia stavby, meno stavbyvedúceho.
10. Úprava staveniska:
    - stavebný materiál skladovať len v priestore staveniska
    - na stavenisku musí byť udržiavaný poriadok
    - stavebník musí zabezpečiť zamedzenie vstupu na stavenisko cudzím osobám
    - sypký materiál musí byť zabezpečený proti úletu
    - vozidlá pred vyjazdom zo staveniska očistiť
    - zariadenie staveniska umiestňovať prednostne na spevnené plochy
    - stavenisko musí umožňovať bezpečné uloženie stavebných výrobkov a stavebných mechanizmov a umiestnenie zariadenia staveniska na príslušnom stavebnom pozemku.
11. Stavebník je povinný:
    - uskutočňovať stavebné práce výlučne na pozemku, ku ktorému má vlastnícky alebo iný právny vzťah
    - zabezpečiť denne počas trvania nebezpečenstva prekročenia limitných noriem pre rozptyl prachu (ak prekročenie 24 hodinovej koncentrácie pre PM 10 – prach, dosiahne hodnotu 30) pravidelné čistenie komunikácií znečistených výjazdom vozidiel zo stavieb, kropenie a čistenie komunikácií a chodníkov priľahlých k stavbe a verejných priestranstiev
    - zabezpečiť nepretržité prekrytie kontajnerov veľkoobjemových odpadov na stavbe a pri ich preprave
    - maximálne obmedziť negatívne vplyvy stavebných prác na životné prostredie
    - neporušovať predovšetkým v noci a v dňoch pracovného pokoja ústavné právo na primeraný odpočinok a právo na priaznivé životné prostredie
    - počas výstavby dodržiavať ustanovenia Vyhlášky MZ SR č. 549/2007 Z.z., ktorou sa ustanovujú podrobnosti o prípustných hodnotách hluku, infrazvuku a vibrácií a o požiadavkách na objektivizáciu hluku, infrazvuku a vibrácií v životnom prostredí a stavebné práce, ktoré svojimi účinkami obťažujú okolie a sú zdrojom hluku, exhalátov, otrasov a prachu, sa môžu vykonávať len v pondelok až v piatok v čase od 7,00 hod. do 18,00 hod.

12. Podmienky vyplývajúce z vyjadrení dotknutých orgánov:
Okresný úrad Bratislava, Odbor starostlivosti o ŽP, Vyjadrenie z hľadiska odpadového hospodárstva č. OÚ-BA-OSZP3-2013/3276/DAD/III zo dňa 10.12.2013:

- držiteľ odpadov je povinný odovzdávať odpady na zneškodnenie len fyzickým alebo právnickým osobám, ktoré sú na túto činnosť oprávnené,
- držiteľovi odpadov sa nepovoľuje odpad skladovať, tento sa musí hneď po vytvorení odviesť k oprávnenému odberateľovi,
- držiteľ odpadov bude viesť a uchovávať evidenciu o druhoch a množstve odpadov, ich zhodnotení a zneškodnení,
- držiteľ odpadov najneskôr v termíne do kolaudácie stavby predloží Okresnému úradu Bratislava, odb. starostlivosti o životné prostredie doklady preukazujúce zhodnotenie, resp. zneškodnenie odpadov zo stavby oprávnenou osobou.

Nedodržanie podmienok stavebného povolenia je v zmysle § 105 ods. 3 písm. b) stavebného zákona priestupkom, ktorého sa stavebník dopustí tým, že uskutočňuje novú stavbu v rozpore s vydaným stavebným povolením a môže mu byť uložená pokuta do výšky 33 194 €.

Po ukončení prác stavebník predloží stavebnému úradu návrh na kolaudáciu, nakoľko stavbu nemožno užívať bez právoplatného kolaudačného rozhodnutia. Ku kolaudácii stavby stavebník, okrem dokladov uvedených v § 17 vyhlášky č. 453/2000 Z. z., ktorou sa vykonávajú niektoré ustanovenia stavebného zákona, predloží:

- doklady preukazujúce zhodnotenie resp. zneškodnenie odpadov zo stavby.

Stavebné povolenie stráca platnosť, ak do dvoch rokov odo dňa, kedy nadobudlo právoplatnosť, nebola stavba začatá. Platnosť stavebného povolenia je možné predĺžiť na základe žiadosti. Vo veci musí byť rozhodnuté pred uplynutím platnosti tohto rozhodnutia.

V konaní boli dňa 27.11.2015 znesené námietky Jozefom a Monikou Horniakovími, obaja bytom Palkovičova 3, 821 08 Bratislava, ktoré sa týkali :

1. geologického posudku a statického posudku
2. dopravného prístupu k susediacej stavbe
3. vzdialenosti oporného múra
4. majetko-právneho vysporiadania
5. postupu stavebného úradu.

Stavebný úrad námietky v plnom rozsahu zamieta.

Odôvodnenie

Dňa 16.9.2013 podala stavebníčka Mgr. Dagmar Čechová, bytom Sklenárova 22, 821 09 Bratislava, v zastúpení Mgr. Vojtechom Čechom, bytom Briežky 1244, 831 02 Bratislava žiadosť o vydanie stavebného povolenia pre stavbu „Oporný múr a spevnená plocha" na Lopenickej ulici v Bratislave, na pozemkoch parc. č. 19227/33 a 19227/35 v katastrálnom území Vinohrady.

Stavebný úrad dňa 22.09.2014 rozhodnutím č. ÚKaSP-2013-14/2240/MIR-96 povolil stavbu. Okresný úrad rozhodnutím č. OU-BA-OVBP2-2015/28502/ZAD zo dňa 30.03.2015, právoplatného dňa 28.04.2015, zrušil rozhodnutie a vec vrátil na nové prejednanie.

Dňa 03.06.2015 stavebný úrad rozhodnutím č. ÚKaSP-2015/1149/MIR-119 konanie prerušil a vyzval stavebníčku, aby na základe rozhodnutia nadriadeného orgánu doplnila stanovisko Okresného úradu Bratislava, odbor starostlivosti o ŽP z hľadiska štátnej ochrany prírody a krajiny a doklad o príslušnom odbornom vzdelaní osôb, ktoré vypracovali projektovú dokumentáciu k stavebnému povoleniu. Dňa 7.10.2015 bol spis doplnený o stanovisko Okresného úradu odbor starostlivosti o ŽP z hľadiska štátnej ochrany prírody a krajiny č. OU-BA-OSZP3-2015/59346/HRB zo dňa 10.07.2015, z ktorého plynula povinnosť odsúhlasiť výrub stromov. Stavebníčka súčasne predložila súhlas s výrubom Mestskej časti Bratislava- Nové Mesto č. ŽPaÚP-1456/2015/AKM zo dňa 11.09.2015. Stavebníčka ďalej predložila spracovanú novú projektovú dokumentáciu, v zmysle požiadaviek stavebného úradu.

Dňa 02.11.2015 stavebný úrad oznámil začatie stavebného konania. Do spisu bol nahliadnuť dňa 23.11.2015 účastník konania Jozef Horniak bytom Palkovičova 3, 821 08 Bratislava, a dňa 27.11.2015 podal aj s manželkou Monikou Horniakovou bytom Palkovičova 3, 821 08 Bratislava, námietky k stavebnému konaniu. Dňa 7.12.2015 bol spis doplnený o zmenenú projektovú dokumentáciu. Stavebný úrad oznámením č. ÚKaSP-2015/1149/URK-list zo dňa 07.01.2016 účastníkom oznámil možnosť nahliadnuť do doplnenej projektovej dokumentácie. Do spisu boli dňa 27.01.2016 nahliadnuť manželia Horniakoví. Účastníci konania mohli uplatniť svoje námietky do 10.02.2016. V konaní sa vyjadril Okresný úrad Bratislava, odbor starostlivosti o ŽP z hľadiska štátnej ochrany prírody a krajiny.

Jozef a Monika Horniakoví, obaja bytom Palkovičova 3, 821 08 Bratislava, podali námietky v písomnej forme na stavebný úrad dňa 27.11.2015 v citovanom znení:

Od roku 1990 sme vlastníkmi nehnuteľnosti, ktorá sa nachádza v susedstve s nehnuteľnosťou, na ktorej plánuje stavebníčka Mgr. Dagmar Čechová realizovať stavbu oporného múru so spevnenou plochou.

Svah, na ktorom sa má stavba uskutočniť nikoho neohrozuje a neprejavuje tendenciu sa zosunúť, nie je žiadnym spôsobom narušený, takže nevidíme oprávnené dôvody túto stavbu realizovať a do svahu zasahovať. Práve naopak sa obávame, že po narušení svahu, na ktorom mimochodom stojí dvojpodlažný rodinný dom stavebníčky, dôjde k masívnemu zosuvu pôdy a ohrozeniu ľudských životov a narušeniu statiky našej nehnuteľnosti. Z uvedených dôvodov žiadame stavebný úrad o vypracovanie nezávislého geologického posudku a následne na to nezávislý posudok statika k danej stavbe - prepočet statiky.

Stavebnému úradu by malo byť známe, že jediná príjazdová komunikácia k našej nehnuteľnosti bude touto stavbou blokovaná. Naša stavba bola riadne skolaudovaná, k čomu sme samozrejme museli predložiť potrebnú dokumentáciu, ktorej súčasťou musela byť a aj bola zdokumentovaná príjazdová cesta k nehnuteľnosti. Z uvedených dôvodov žiadame stavebný úrad, aby túto skutočnosť akceptoval.

Taktiež nesúhlasíme so vzdialenosťou realizovaného oporného múra od našej nehnuteľnosti, nakoľko porušením svahu sa obávame narušením statiky našej stavby.

V neposlednom rade by sme chceli upozorniť na fakt, že stavba bude sčasti realizovaná na pozemku Mestskej časti, čo sa nám zdá neštandardné. Ako dotknutá strana-účastník konania by nás zaujímalo vyjadrenie Mestskej časti aký má záujem na vybudovaní spomínaného oporného múru na danom pozemku.

Máme za to, že stavebnému úradu nie sú dobre známe podmienky staveniska a žiadame o ústne pojednávanie a miestne zisťovanie. Ďalej požadujeme, aby stavebný úrad posudzoval stavbu tak, aby neboli porušené zákony, ktoré nám zaručujú ochranu zdravia a bezpečnosť.

Stavebný úrad sa námietkami zaoberal a zamietol ich s nasledovným odôvodnením.:

Námietku predložiť geologický posudok a statický posudok stavebný úrad zamietol z dôvodu, že v konaní sa nepreukázala opodstatnenosť tejto požiadavky. Stavebníčka predložila pred vydaním tohto rozhodnutia

- geologický posudok vypracovaný RNDr. Mariánom Fabianom, v termíne 07/2012
- statický posudok vypracovaný Ing. Marekom Vidom, v termíne 09/2012.

K námietke dopravného prístupu k susediacej stavbe uvádzame, že podľa projektovej dokumentácie (11/2015) bude odstupová vzdialenosť zväčšená z 1,9 m na 4,3 m. Vzhľadom na uvedené stavebný úrad má za to, že prístup k susediacej nehnuteľnosti nebude stavbou obmedzený.

K námietke vzdialenosti oporného múra uvádzame, že zmenou projektovej dokumentácie (11/2015), sa zväčšila odstupová vzdialenosť.

K námietke majetko-právneho vysporiadania uvádzame, že stavebníčka predložila v zmysle § 58 ods. 2 stavebného zákona nájomnú zmluvu č. 325/2004 s vlastníkom pozemku, ktorým je Mestská časť Bratislava- Nové Mesto

K námietke postupu stavebného úradu uvádzame, že miestne zisťovanie a ústne pojednávanie vo veci stavebného povolenia sa uskutočnilo v prvom konaní, dňa 28.08.2014, ktorého sa manželia Horniakoví zúčastnili. Dňa 26.11.2015 stavebný úrad uskutočnil obhliadku pozemkov, pričom bolo zistené, že so stavbou nebolo začaté a bola vyhotovená fotodokumentácia. Z uvedeného je zrejmé, že stavebnému úradu boli dobre známe pomery staveniska. Vzhľadom na uvedené stavebný úrad upustil od miestneho zisťovania nakoľko mu to § 61 ods.2 stavebného zákona umožňoval.

Stavebný úrad ďalej uvádza, že tieto námietky účastníci uplatnili k projektovej dokumentácií (9/2015), pričom po oznámení zmeny projektovej dokumentácie, ďalšie námietky neboli uplatnené.

Stavebný úrad v uskutočnenom konaní zistil, že povolením stavby nie sú ohrozené verejné záujmy ani neprimerane obmedzené oprávnené záujmy účastníkov konania a preto rozhodol tak, ako je vo výroku rozhodnutia uvedené.

Poučenie

Podľa § 54 správneho poriadku možno proti tomuto rozhodnutiu podať odvolanie do 15 dní odo dňa jeho oznámenia na Mestskú časť Bratislava - Nové Mesto, pričom odvolacím orgánom je Okresný úrad Bratislava. Toto rozhodnutie je preskúmateľné súdom po vyčerpaní riadnych opravných prostriedkov.

Mgr. Rudolf K u s ý
starosta mestskej časti
Bratislava - Nové Mesto

Správny poplatok vo výške 30 eur zaplatený v pokladni tunajšieho úradu.

Doručuje sa:

1. Mgr. Dagmar Čechová, Sklenárova 22, 821 09 Bratislava
   adresa na doručenie: Mgr. Vojtech Čech, Briežky 1244, 831 02 Bratislava
2. Ing. arch. Peter Školek, Gessayova 3, 851 03 Bratislava- projektant
3. Jozef Horniak, Palkovičova 3, 821 08 Bratislava
4. Monika Horniaková, Palkovičova 3, 821 08 Bratislava

Na vedomie:

1. Okresný úrad Bratislava, odb. starostlivosti o ŽP, Tomášikova 46, 832 05 Bratislava (odpadové hospodárstvo)
2. Mestská časť Bratislava - Nové Mesto, odd. ŽPaÚP, odd. PPaSP

STAR

JUDr. Ivo Nesrovnal
primátor
HLAVNÉ MESTO SLOVENSKEJ REPUBLIKY
BRATISLAVA

MIESTNY ÚRAD BRATISLAVA
MESTSKEJ ČASTI BRATISLAVA-NOVÉ MESTO
Junácka 1, 832 91 Bratislava
11. 12. 2017
Číslo záznamu: 41395
Číslo spisu:
Prílohy:
Vybavuje:

Bratislava 4.12.2017
Č.j.: MAGS OGC 56 195/2017

Vážený pán starosta,

na základe Vašej žiadosti zo dňa 6.11.2017 zn. Č.j. 36017/3567/2017/PR/KOZZ, vo veci udelenia predchádzajúceho súhlasu primátora k prevodu vlastníctva nehnuteľného majetku zvereného do správy mestskej časti Bratislava – Nové Mesto udeľujem

predchádzajúci súhlas č. 05 01 00 91 17

podľa čl. 80 ods. 5 Štatútu hlavného mesta SR Bratislavy k odpredaju pozemku registra „C“ v katastrálnom území **Vinohrady**

- **parc. č. 19227/35 – ostatné plochy o výmere 76 m²** , ktorá vznikne oddelením od pozemku registra „C“ KN parc.č. 19227/35 o výmere 105 m², vedenej na LV 3673 v súlade s geometrickým plánom GP č. 26102016, overený pod číslom 140/2017, dňa 15.2.2017,

do vlastníctva za cenu najmenej vo výške všeobecnej hodnoty majetku stanovenej v znaleckom posudku č. 249/2017 zo dňa 4.8.2017, vypracovanom v súlade s požiadavkami zákona SNR č. 138/1991 Zb. o majetku obcí, v znení neskorších predpisov, nie však nižšiu ako **12 000,00 €** a s podmienkami:

- predaj bude uskutočnený v súlade so všetkými ustanoveniami zákona SNR č. 138/1991 Zb. o majetku obcí v znení neskorších predpisov, vzťahujúcimi sa na prevod vlastníctva nehnuteľnosti podľa § 9a ods.8 písm.e.)

- na predmet predaja nie je uplatnený reštitučný nárok podľa príslušných právnych predpisov, okrem reštitučného nároku uplatneného podľa zákona č. 503/2003 Z. z.

- v prípade uplatnenia predkupného práva – predkupné právo môže byť dohodnuté len pre hlavné mesto SR Bratislavu

- v kúpnej zmluve bude dohodnutý termín zaplatenia kúpnej ceny patriacej hlavnému mestu SR Bratislave v zmysle Štatútu hlavného mesta SR Bratislavy (ako aj prípadné sankcie) najneskôr do 30 dní odo dňa obojstranného podpísania kúpnej zmluvy.

Tento súhlas platí 12 mesiacov odo dňa podpisu.

V zmysle čl. 80 ods. 5 Štatútu hlavného mesta SR Bratislavy Vám udeľujem

plnú moc

na podpísanie kúpnej zmluvy v k.ú. Vinohrady, k pozemku registra „C“ parc. č. 19227/35 ako aj návrhu na vklad vlastníckeho práva do katastra nehnuteľností.
Zároveň Vás žiadam, po obojstrannom podpise kúpnej zmluvy, o zaslanie troch jej rovnopisov do 5pracovných dní na Magistrát hlavného mesta SR Bratislavy pre evidenčné a archívne účely.

S pozdravom

Vážený pán
Mgr. Rudolf Kusý
starosta mestskej časti
Bratislava- Nové Mesto

Nájomná zmluva č. 325 /2004

uzavretá podľa § 663 a nasl. Občianskeho zákonníka

medzi:

1. Prenajímateľ: Mestská časť Bratislava - Nové Mesto
Junácka ul.č.1
832 91 Bratislava
zastúpený: starostom MČ Bratislava - Nové Mesto
Ing. Richardom Frimmelom
bankové spojenie: Dexia banka Slovensko a.s.
č.účtu: 1800347007/5600
variabilný symbol: 219 013/32504
IČO: 603 317
(ďalej len prenajímateľ)

2. Nájomca: **Dagmar Čechová**

821 09 Bratislava

(ďalej len nájomca)

I.

Predmet a účel nájmu

Prenajímateľ prenecháva nájomcovi do užívania pozemok, parcela č. 19227/35 - ostatné plochy, o výmere 140 m2, v k.ú. Vinohrady, ktorý je vo vlastníctve Hlavného mesta SR Bratislavy - Mestskej časti Bratislava - Nové Mesto, zapísaný na LV č. 3673. Pozemok sa prenajíma za účelom vytvorenia podmienok pre prejazd do dvojgaráže na pozemok parc.č. 19227/33, ktorý je vo vlastníctve nájomcu a za účelom starostlivosti o zeleň a údržbu pozemku . Prenajatá plocha pozemku predstavuje celkovú výmeru 140 m2. Kópia digitálnej mapy katastra nehnuteľností tvorí neoddeliteľnú súčasť tejto zmluvy.

II.

Doba nájmu

1. Nájom pozemku sa uzatvára na dobu neurčitú a to odo dňa 1.10.2004.

III.

Nájomné

1. Zmluvné strany sa dohodli, že ročná úhrada za nájom pozemku bude 10,-Sk/m2 ročne, celkove za 1400,-Sk (slovom tisícštyristo slovenských korún).
2. Nájomca sa zaväzuje zaplatiť nájomné ročne vopred vždy do 15.dňa mesiaca splátky , t.j. do 15. októbra príslušného roka.
3. Ak sa nájomca omešká s platením nájomného, prenajímateľ má právo vyúčtovať poplatok z omeškania vo výške 0,5% z dlžnej sumy za každý deň omeškania.
4. Nájomca je povinný v stanovenej lehote úhradu za nájom a poplatok z omeškania s tým súvisiaci uhradiť.
5. Prenajímateľ si vyhradzuje právo v prípade zmeny právnych predpisov upraviť nájomné podľa novej právnej úpravy.
6. Nájomca bude uhrádzať ročnú úhradu prenajímateľovi na účet Dexia banka Slovensko a.s., č.účtu: 1800347007/5600, variabilný symbol: 219 013/32504.

IV.

Práva a povinnosti prenajímateľa a nájomcu

1. Nájomca nie je oprávnený dať predmet zmluvy do podnájmu.
2. Nájomca je oprávnený vykonať na prenajatom pozemku práce a úkony len so súhlasom prenajímateľa.
3. Ak nájomca vykonáva na prenajatom pozemku zmeny a zásahy bez súhlasu prenajímateľa, je povinný tieto odstrániť na vlastné náklady.
4. Nájomca pri nájme pozemku sa zaväzuje riadiť sa Všeobecne záväznými nariadeniami Miestneho zastupiteľstva mestskej časti Bratislava - Nové Mesto č. 4/95 o nakladaní s komunálnym odpadom na území hl.mesta SR Bratislavy,

č. 4/96 o dodržiavaní čistoty a poriadku v mestskej časti Bratislava - Nové Mesto a č. 3/96 o starostlivosti o zeleň na území mestskej časti Bratislava - Nové Mesto.

5. Nájomca sa zaväzuje, že prenajatý pozemok preberá v stave v akom sa nachádza.

V.

Skončenie nájmu

1. Zmluvné strany sa dohodli, že nájomný vzťah možno ukončiť aj vzájomnou dohodou oboch zmluvných strán.
2. Prenajímateľ a nájomca sa dohodli, že prenajímateľ môže zmluvu vypovedať ak:
   a) nájomca užíva pozemok v rozpore so zmluvou
   b) nájomca hrubým spôsobom porušuje kľud a poriadok
   c) nájomca prenechá pozemok alebo jeho časť do podnájmu bez súhlasu prenajímateľa

   a to v 1-mesačnej výpovednej lehote, ktorá sa počíta od prvého dňa mesiaca nasledujúceho po doručení výpovede.
3. Prenajímateľ si vyhradzuje právo vypovedať zmluvu s trojmesačnou výpovednou lehotou v prípade, že predmet nájmu bude potrebovať na plnenie úloh a zámerov vyplývajúcich zo smerného územného plánu a v prípade obecného záujmu.

VI.

Záverečné ustanovenia

1. Zmluvné strany môžu meniť obsah tejto zmluvy, prípadne prijímať dodatky k tejto zmluve len písomne po vzájomnej dohode.
2. Zmluvné strany prehlasujú, že zmluvu si prečítali, súhlasia s jej obsahom a na znak súhlasu ju podpisujú.
3. Zmluva bola vyhotovená v 6 vyhotoveniach, z ktorých 4 vyhotovenia obdrží prenajímateľ a 2 nájomca.

4. Zmluva nadobúda platnosť dňom podpisu zmluvných strán a účinnosť dňom 1.10.2004.

V Bratislave, dňa 28.9.2004

Prenajímateľ:

Ing. Richard Frimmel
starosta mestskej časti
Bratislava - Nové Mesto

Nájomca:

Dagmar Čechová